TRIPLO W
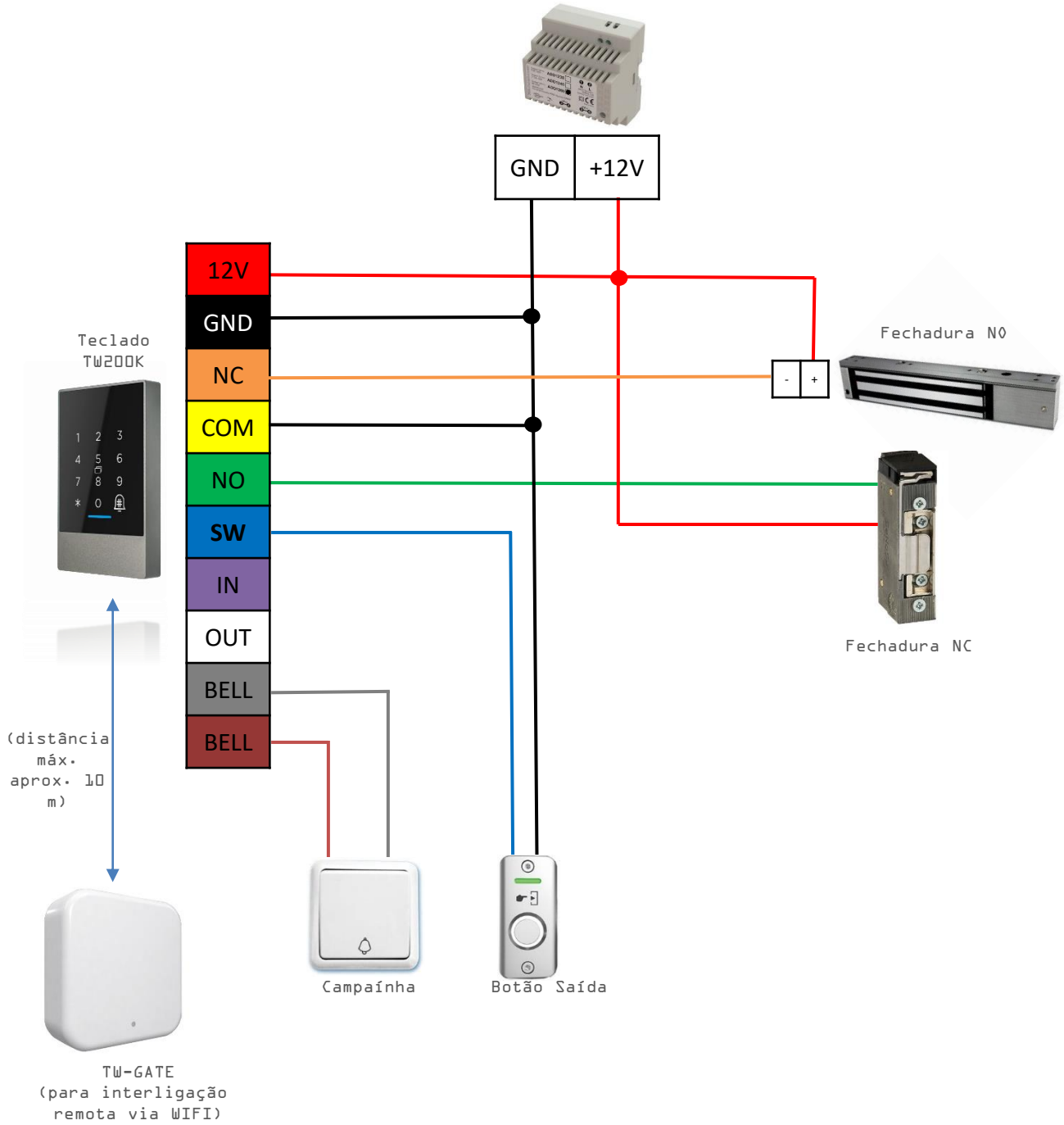
Esquema de Ligações